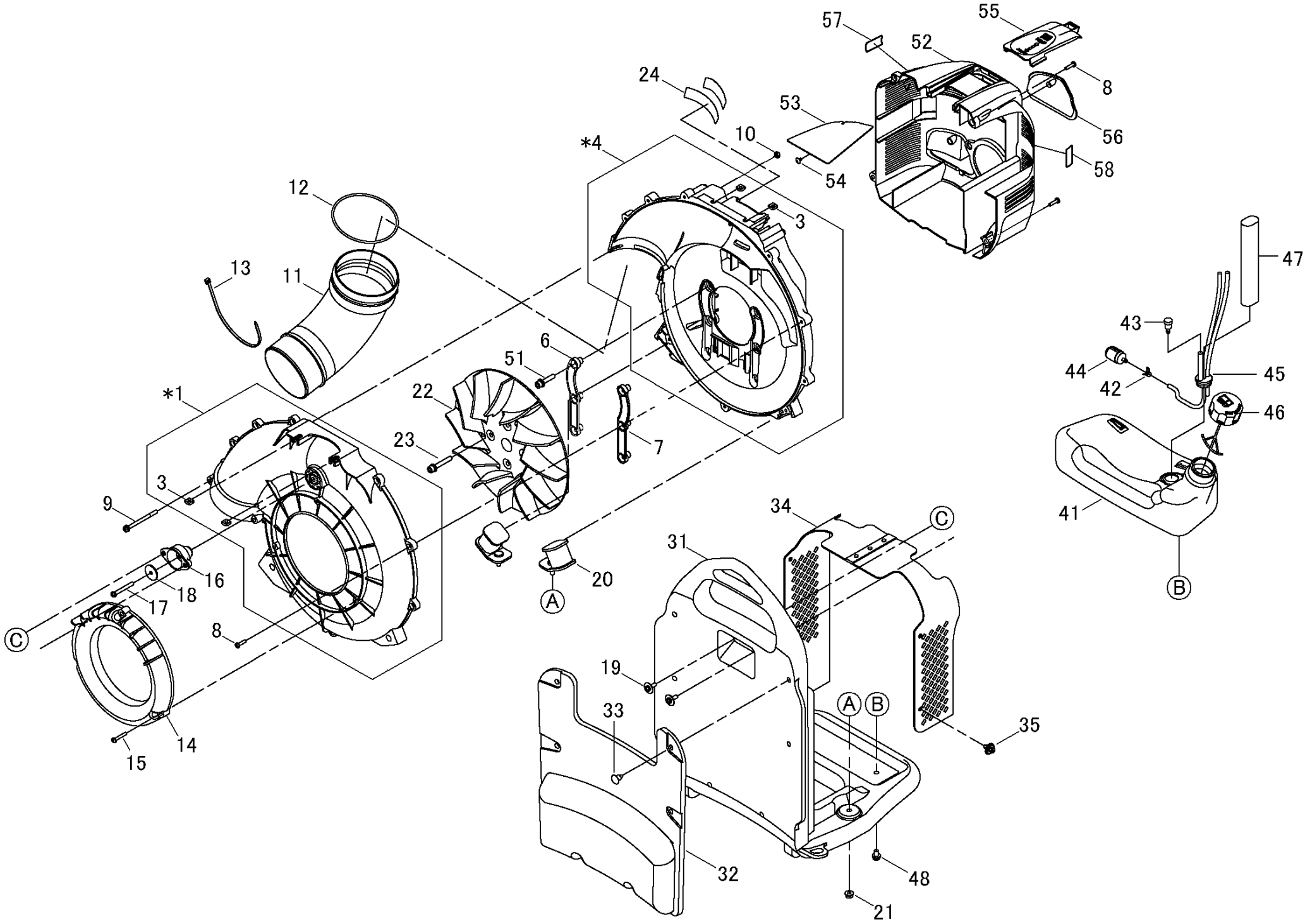

57
55
52
8
24
53
56
10
*4
54
58
12
3
47
13
11
43
6
51
44
45
42
*1
22
46
23
7
3
9
41
34
C
31
16
20
18
17
A
B
C
8
19
A
B
33
35
14
15
32
48
21

*1

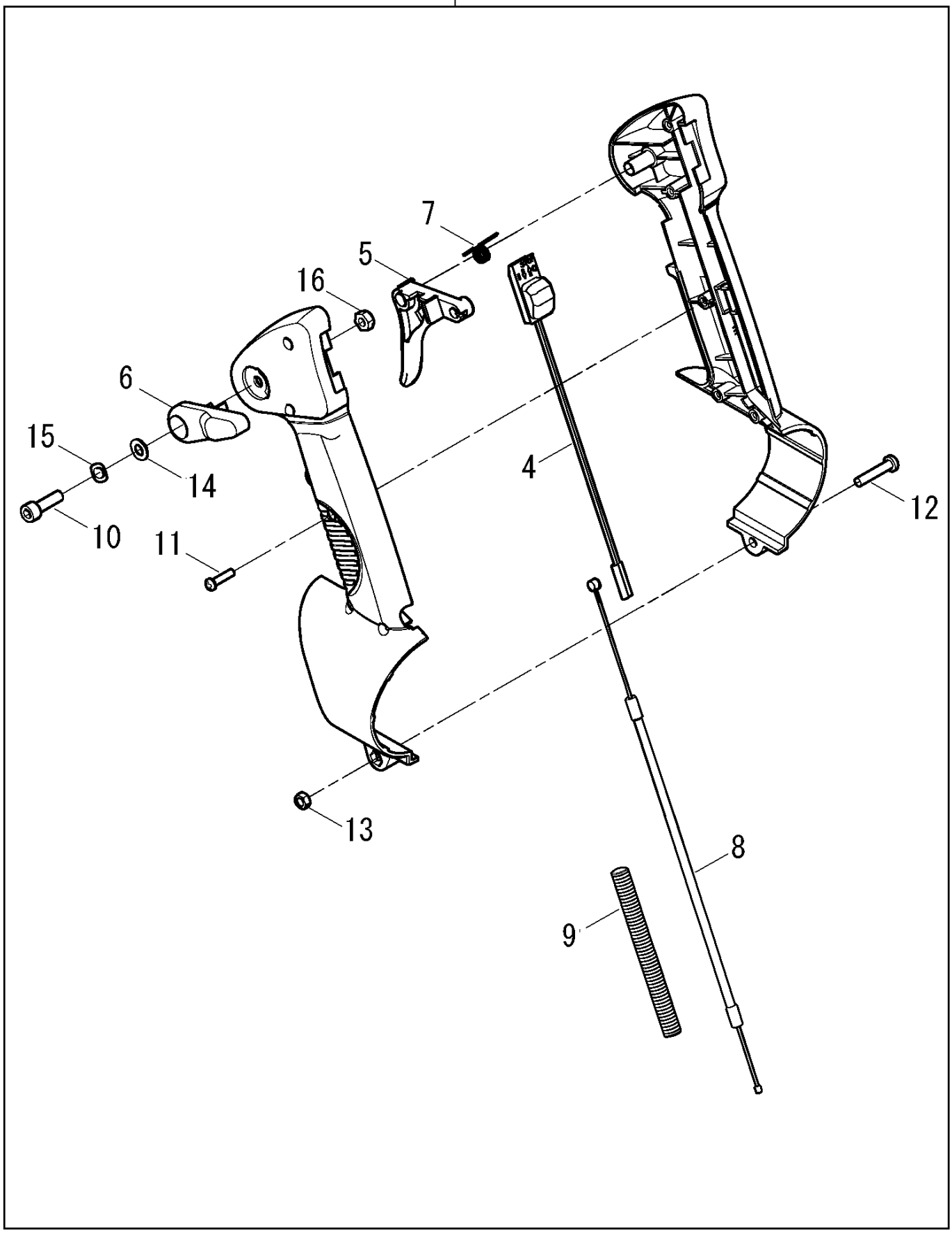

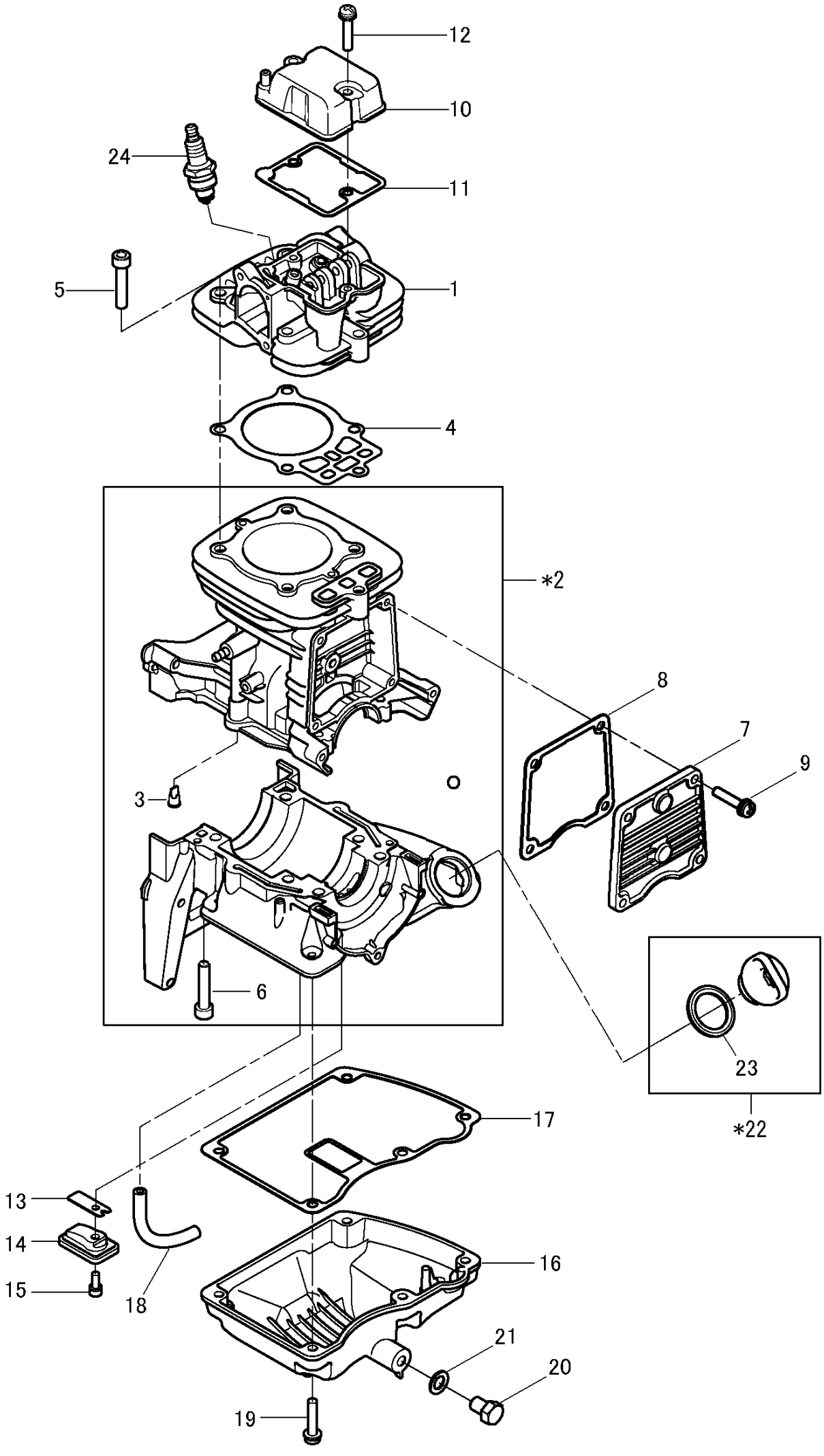
12
10
24
11
5
1
4
*2
8
7
9
3
6
23
*22
17
13
14
15
18
16
21
20
19

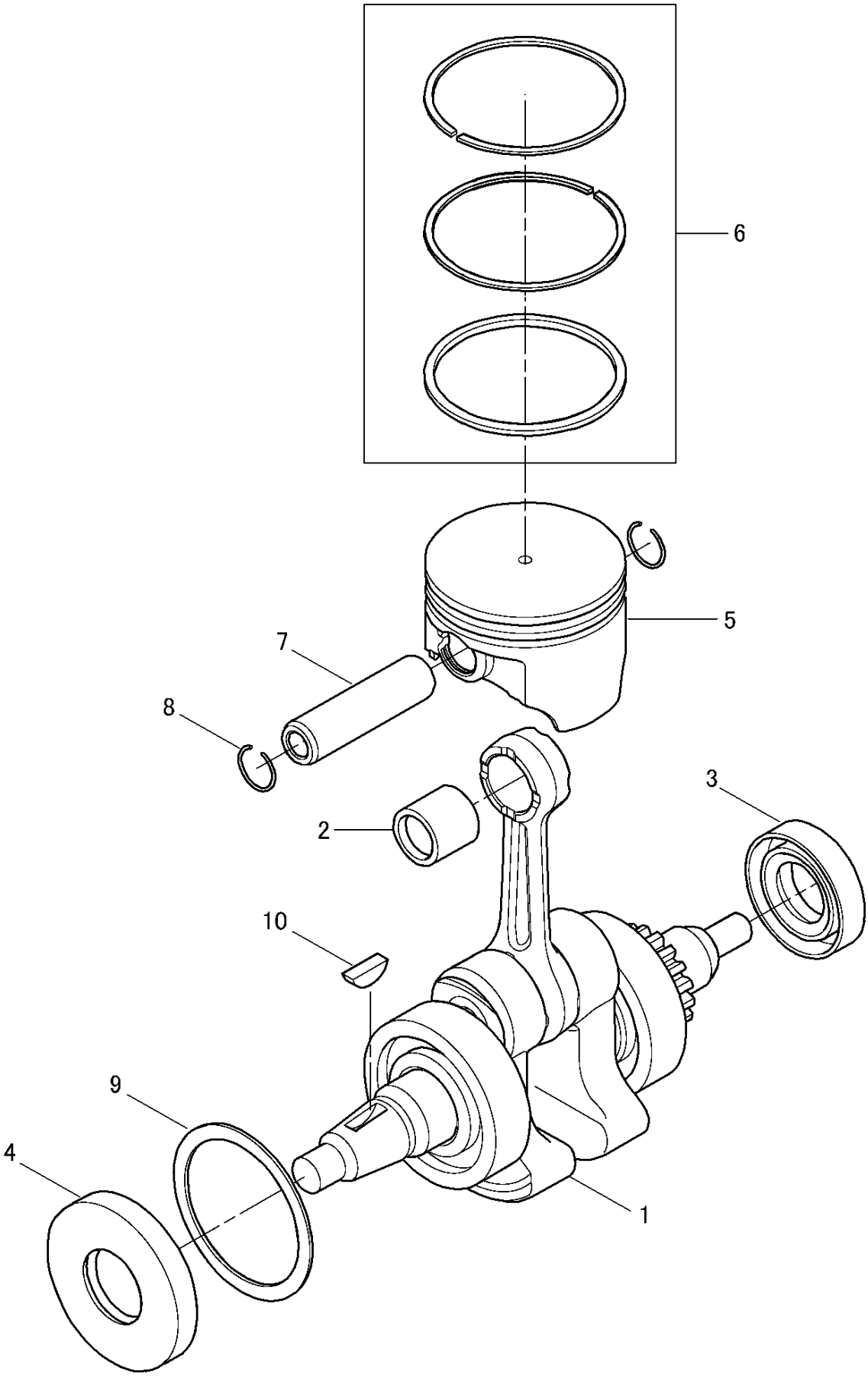
6
5
7
8
2
3
10
9
4
1

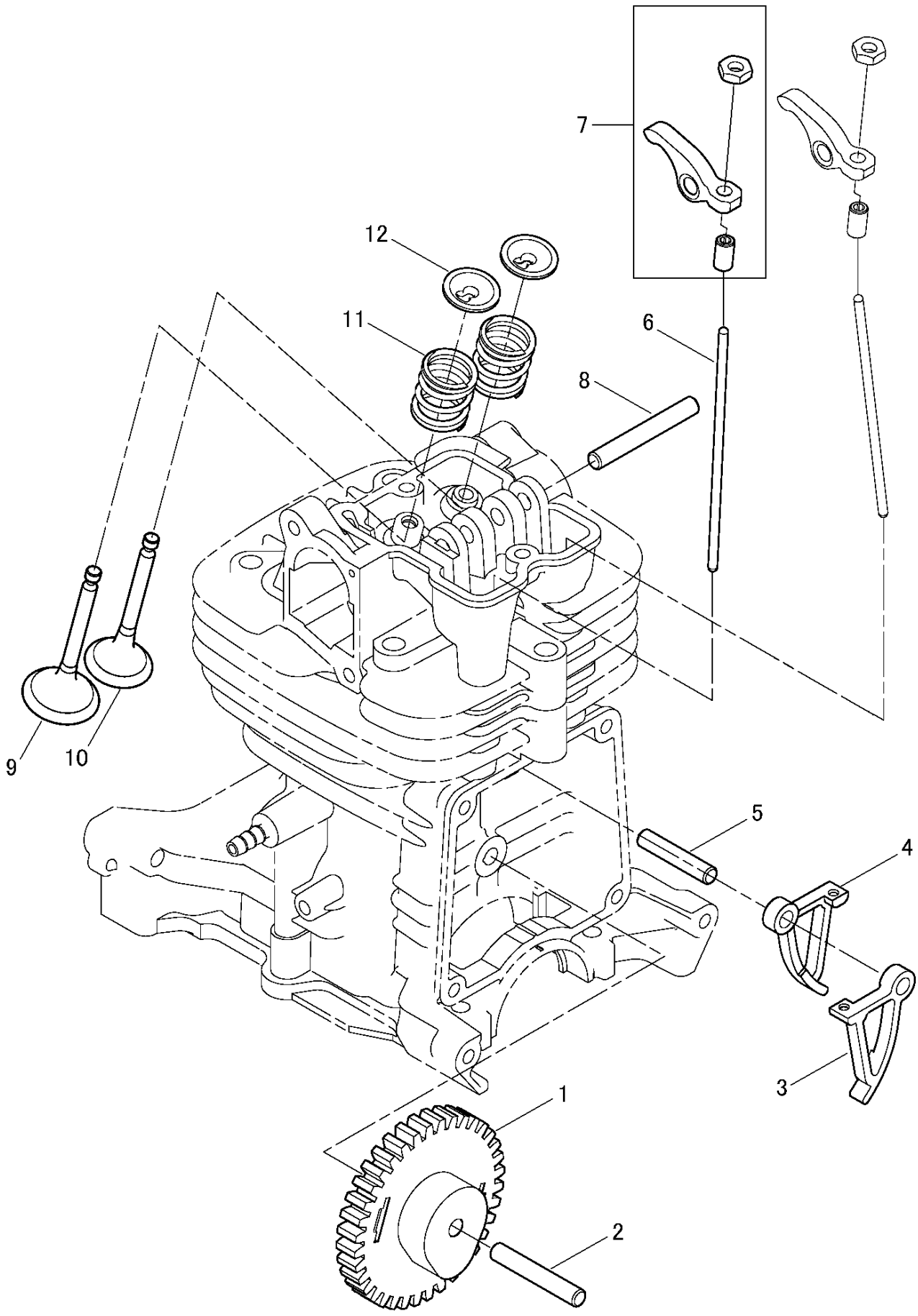
7
12
11
6
8
9
10
5
4
3
1
2

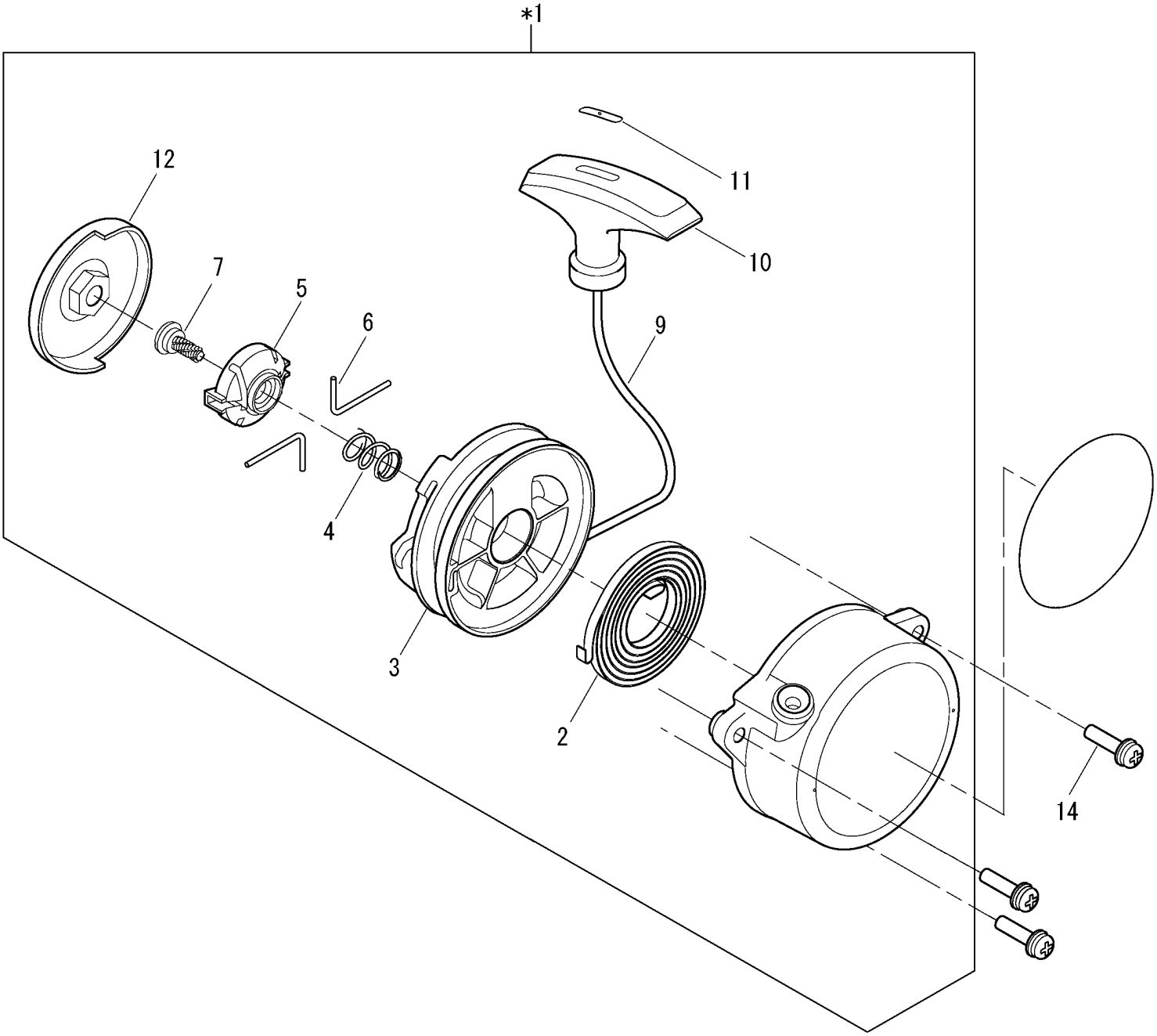
*1
12
11
10
7
5
6
9
4
3
2
14

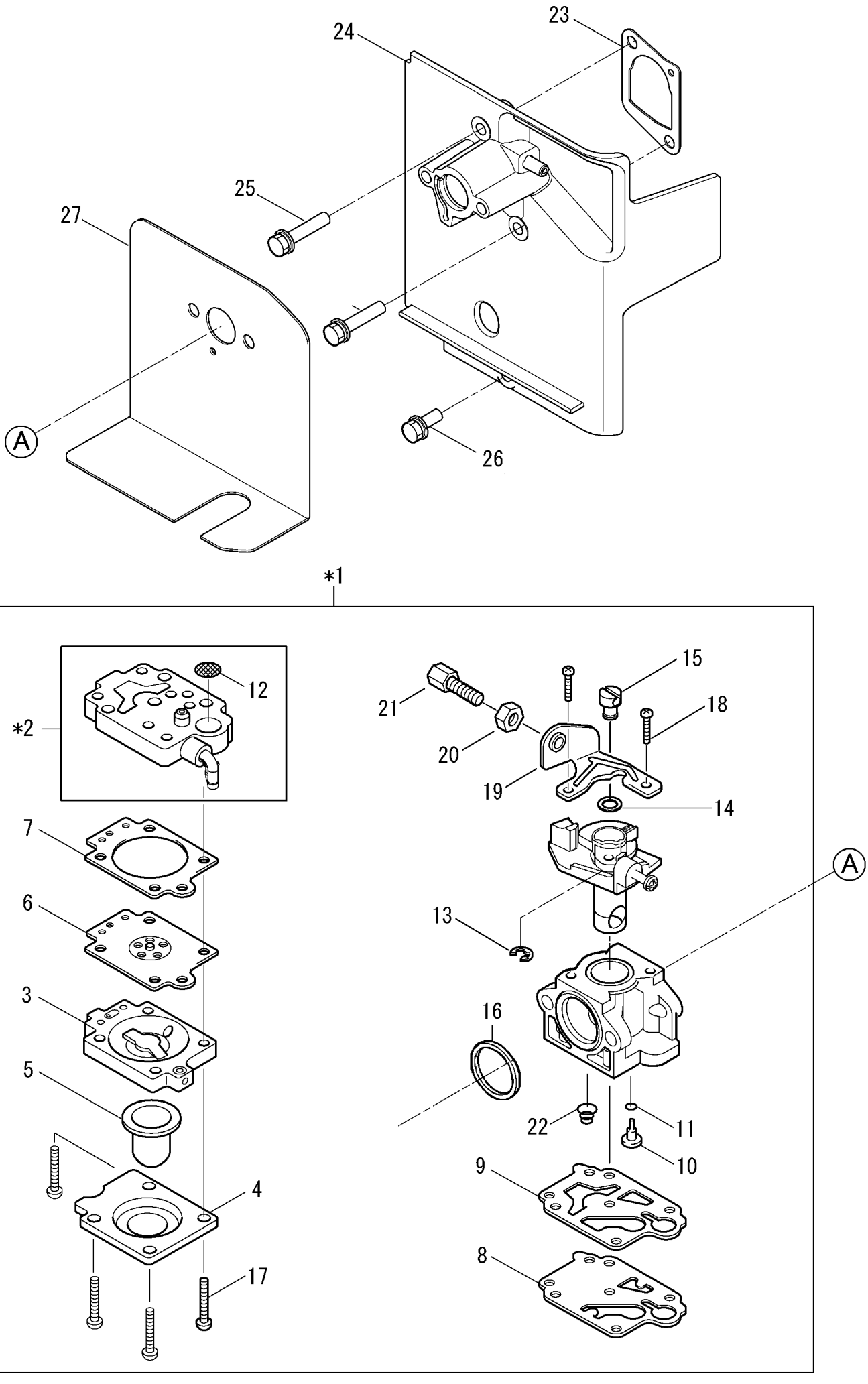
23
24
25
27
A
26
*1
*2
12
7
6
3
5
4
17
15
21
18
20
19
14
A
13
16
22
11
10
9
8

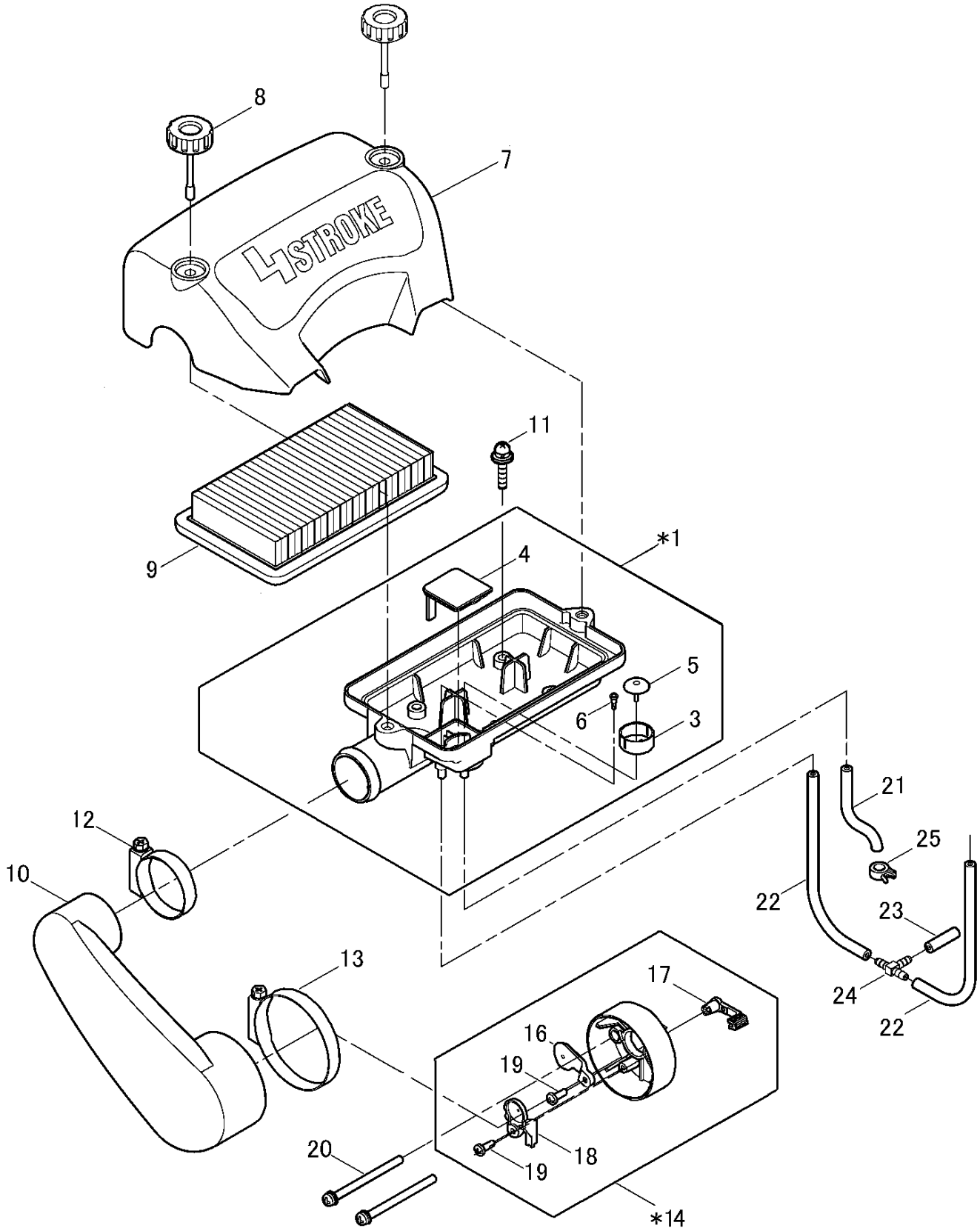
8
7
4STROKE
11
9
*1
4
5
6
3
21
12
25
10
22
23
24
22
13
17
16
19
18
19
20
*14

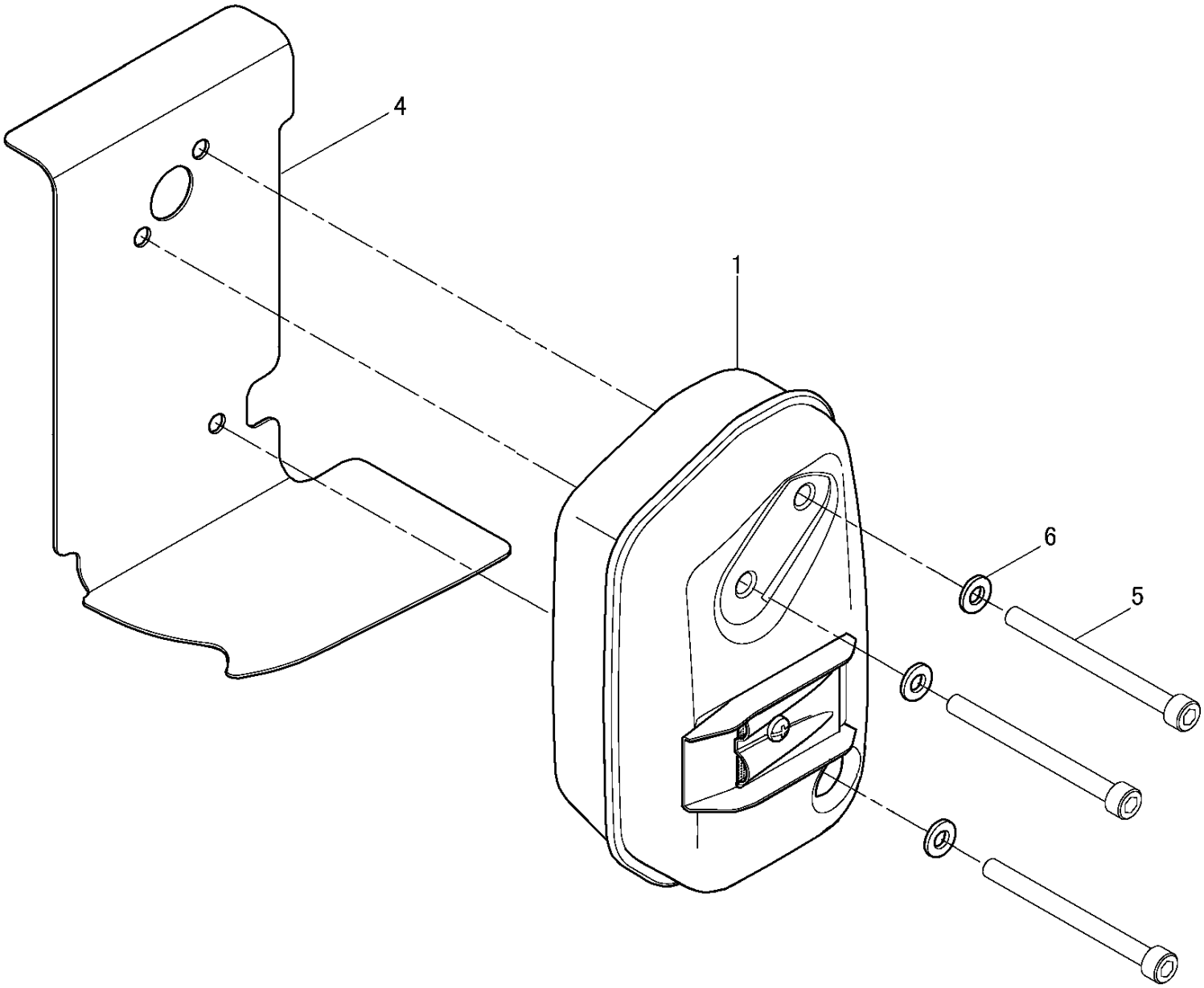
4
1
6
5

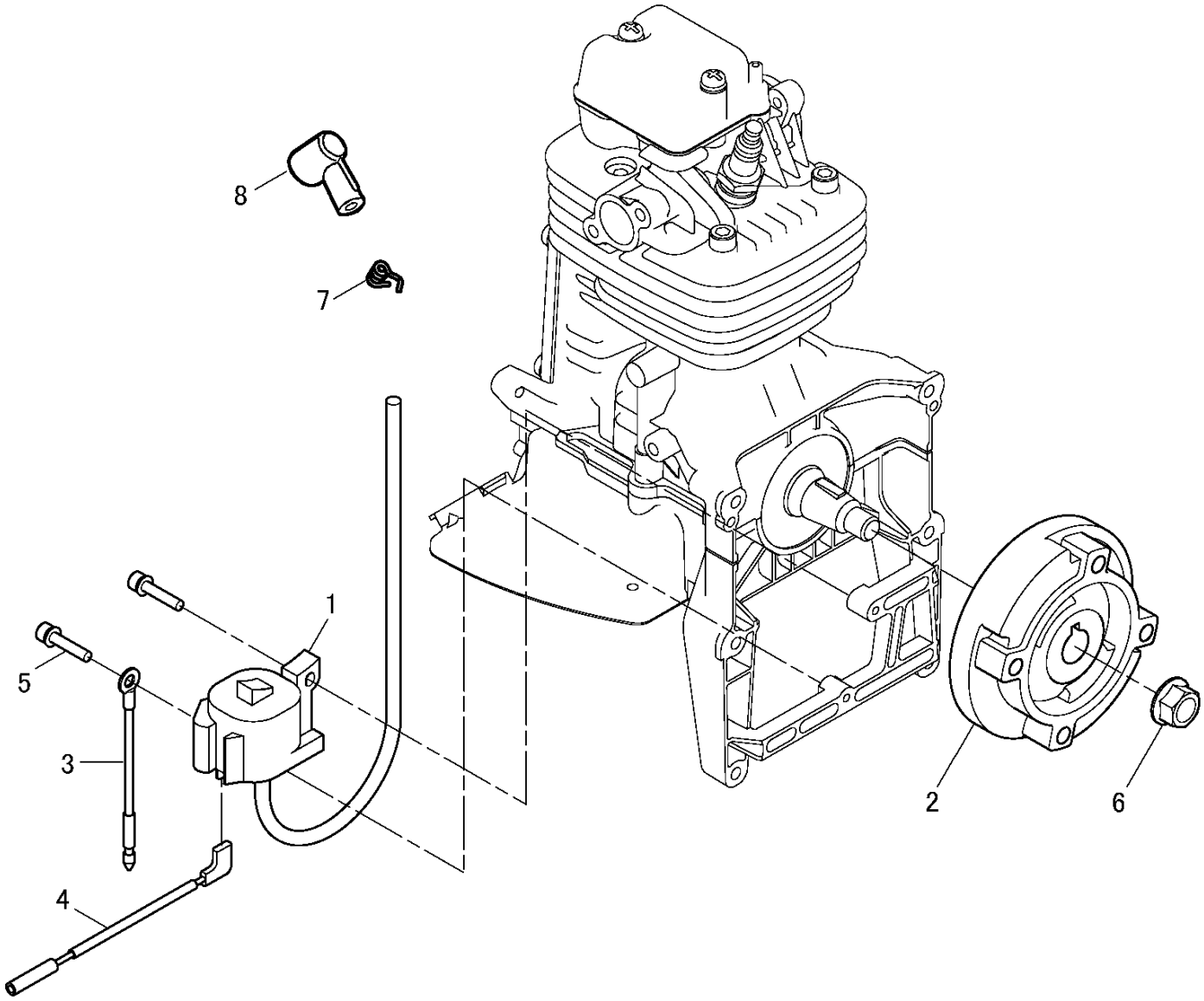
8
7
1
5
3
4
2
6

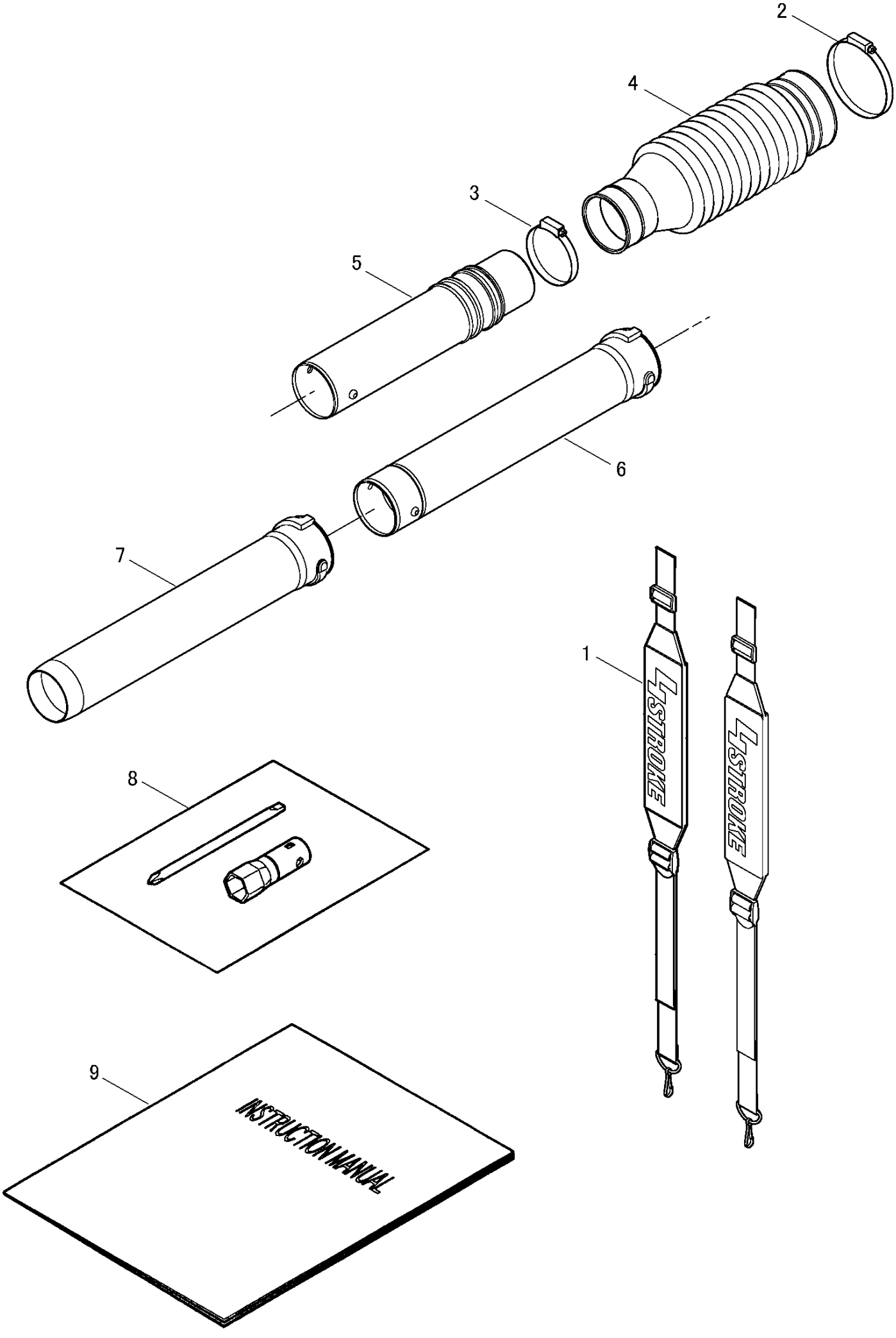
2
4
3
5
6
7
1
8
9
INSTRUCTION MANUAL

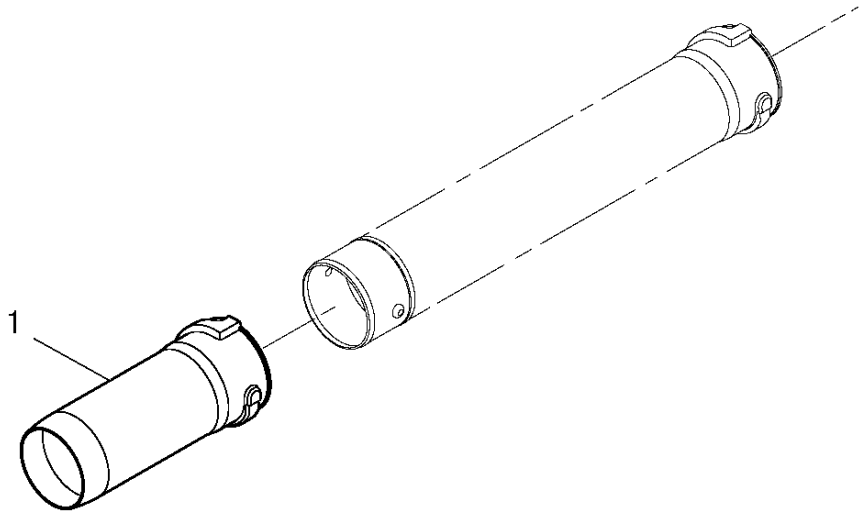
1