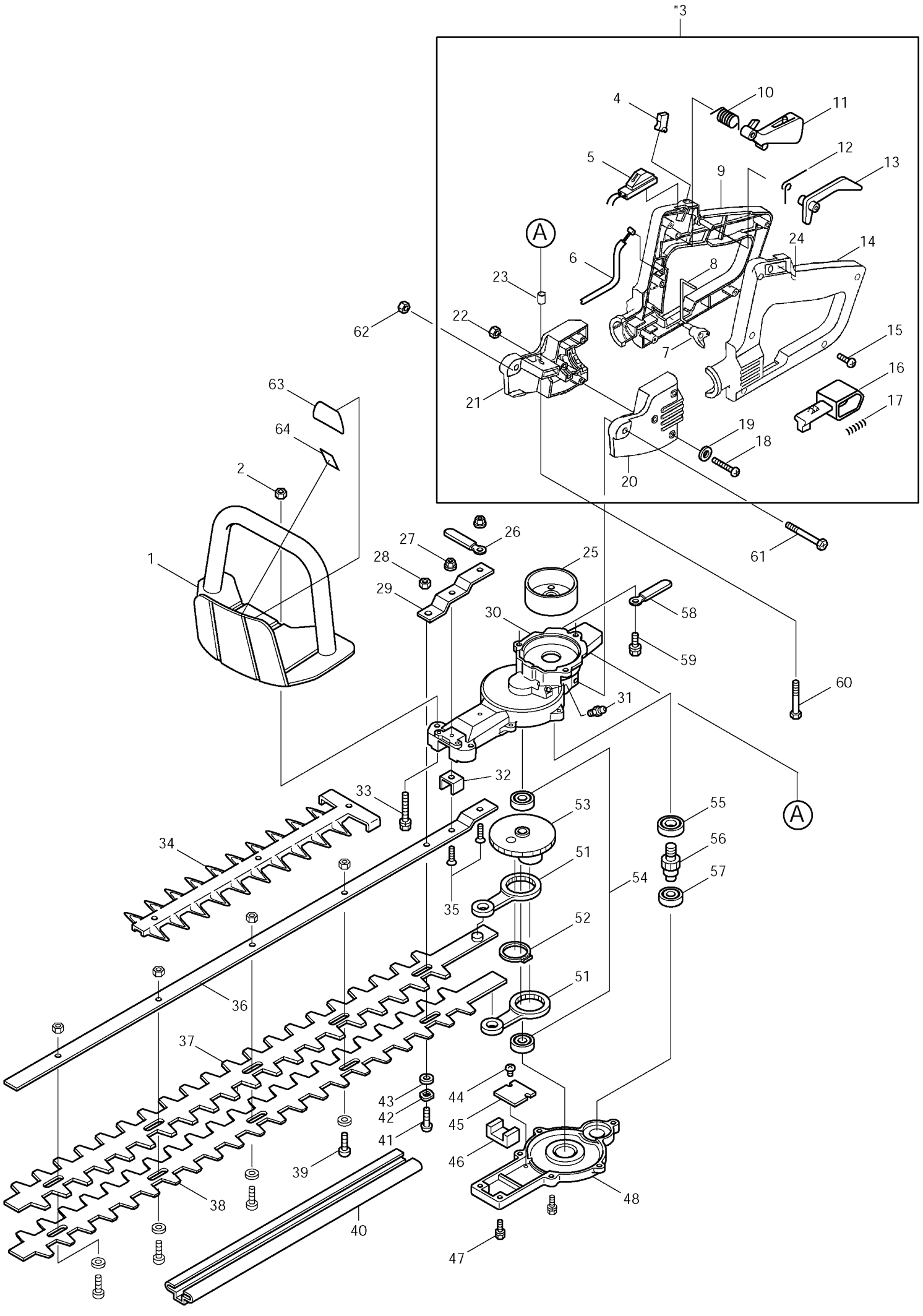
*3
A
A
1
2
4
5
6
7
8
9
10
11
12
13
14
15
16
17
18
19
20
21
22
23
24
25
26
27
28
29
30
31
32
33
34
35
36
37
38
39
40
41
42
43
44
45
46
47
48
51
52
53
54
55
56
57
58
59
60
61
62
63
64

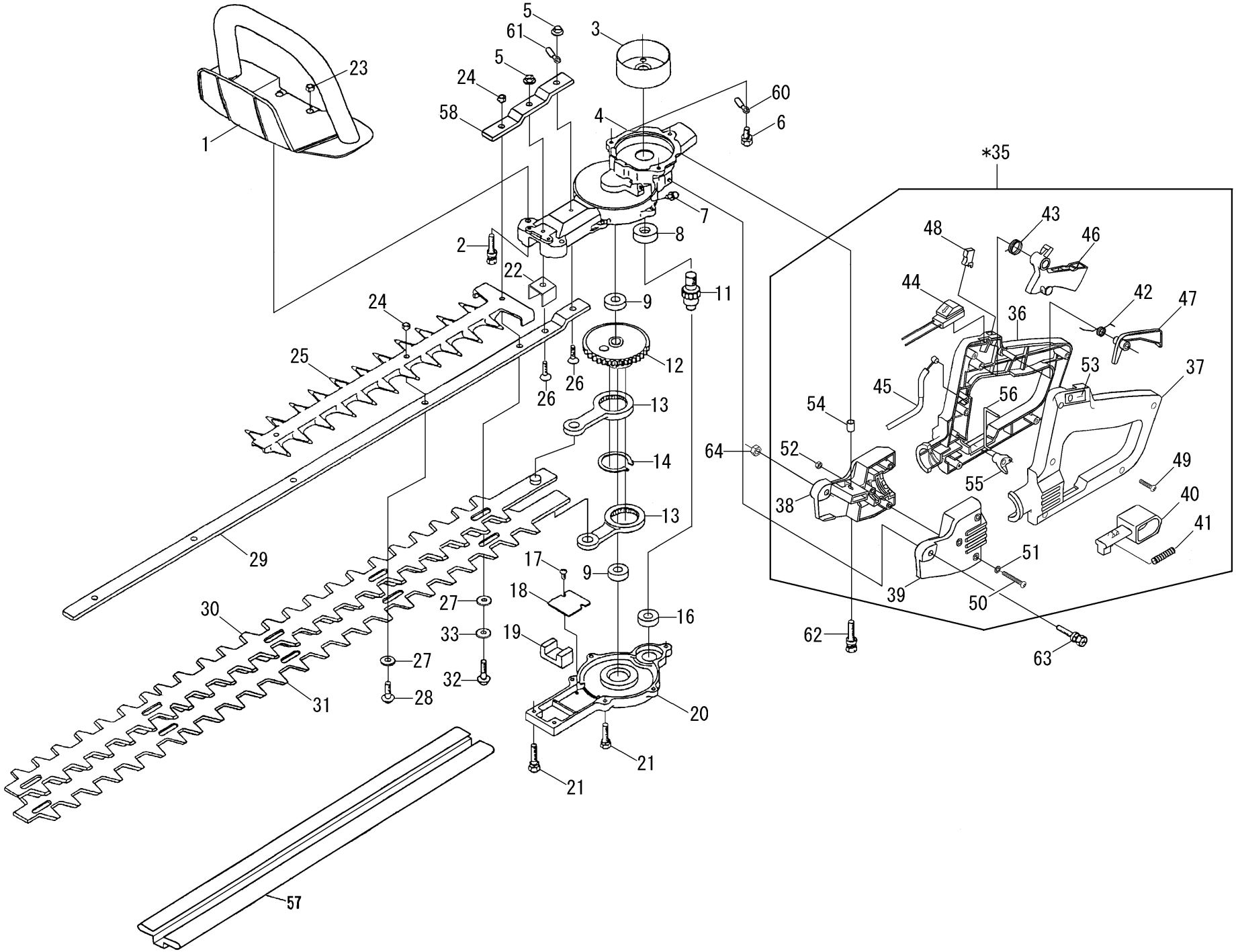
1
23
5
61
5
24
58
3
60
6
4
*35
7
8
2
22
11
9
24
25
12
26
26
13
14
13
29
17
9
18
27
16
30
33
19
27
32
28
31
20
21
21
57
48
43
46
44
42
47
36
45
53
37
56
54
64
52
49
55
38
40
41
51
39
50
62
63

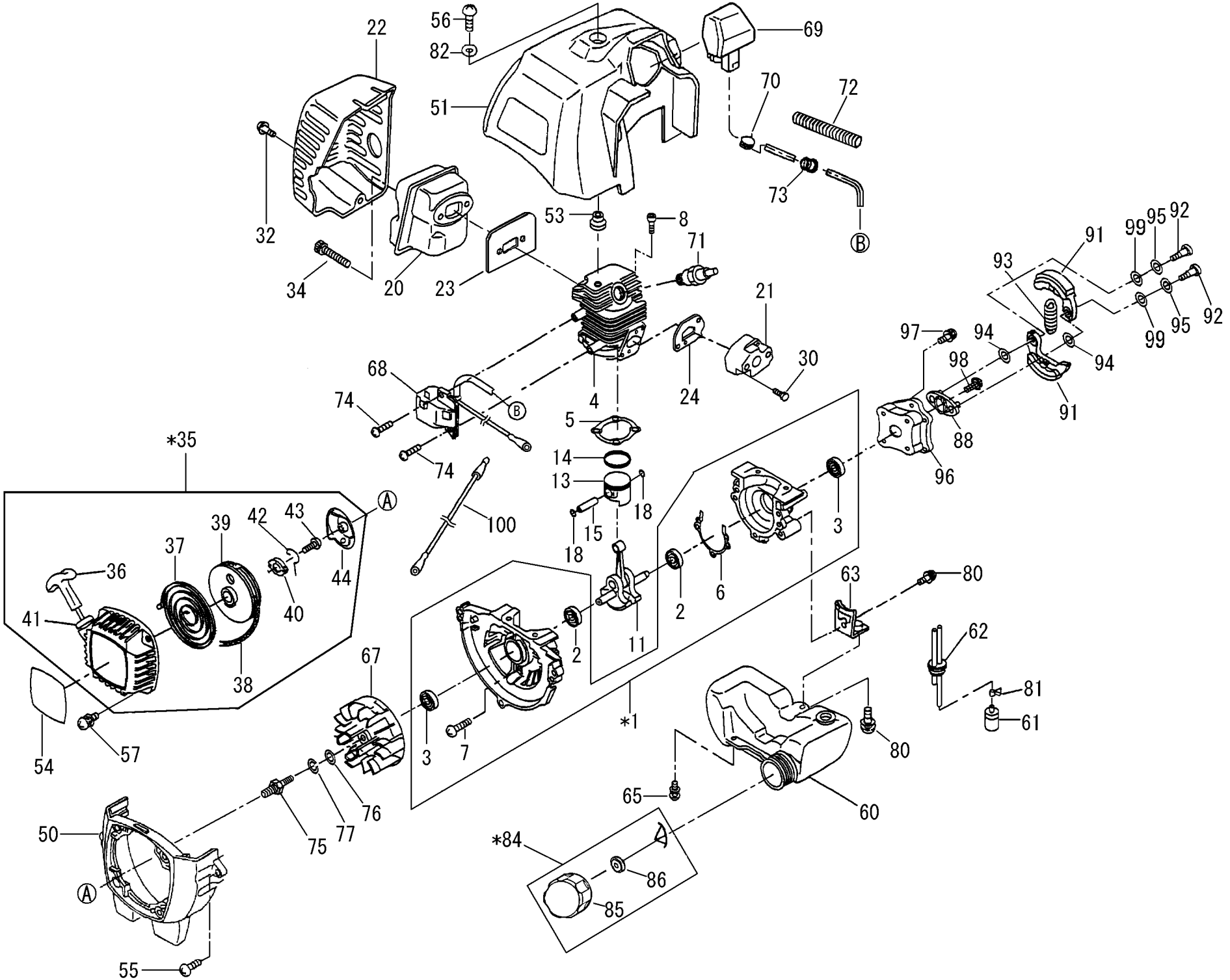

56
82
22
69
51
70
72
32
73
53
8
71
34
20
23
21
68
74
4
24
30
5
14
13
18
15
18
100
*35
39
42
43
37
36
41
44
40
38
54
57
67
3
7
2
11
2
6
3
63
80
62
81
61
*1
80
65
60
50
75
77
76
55
*84
86
85
91
99
95
92
93
97
94
98
94
91
88
96

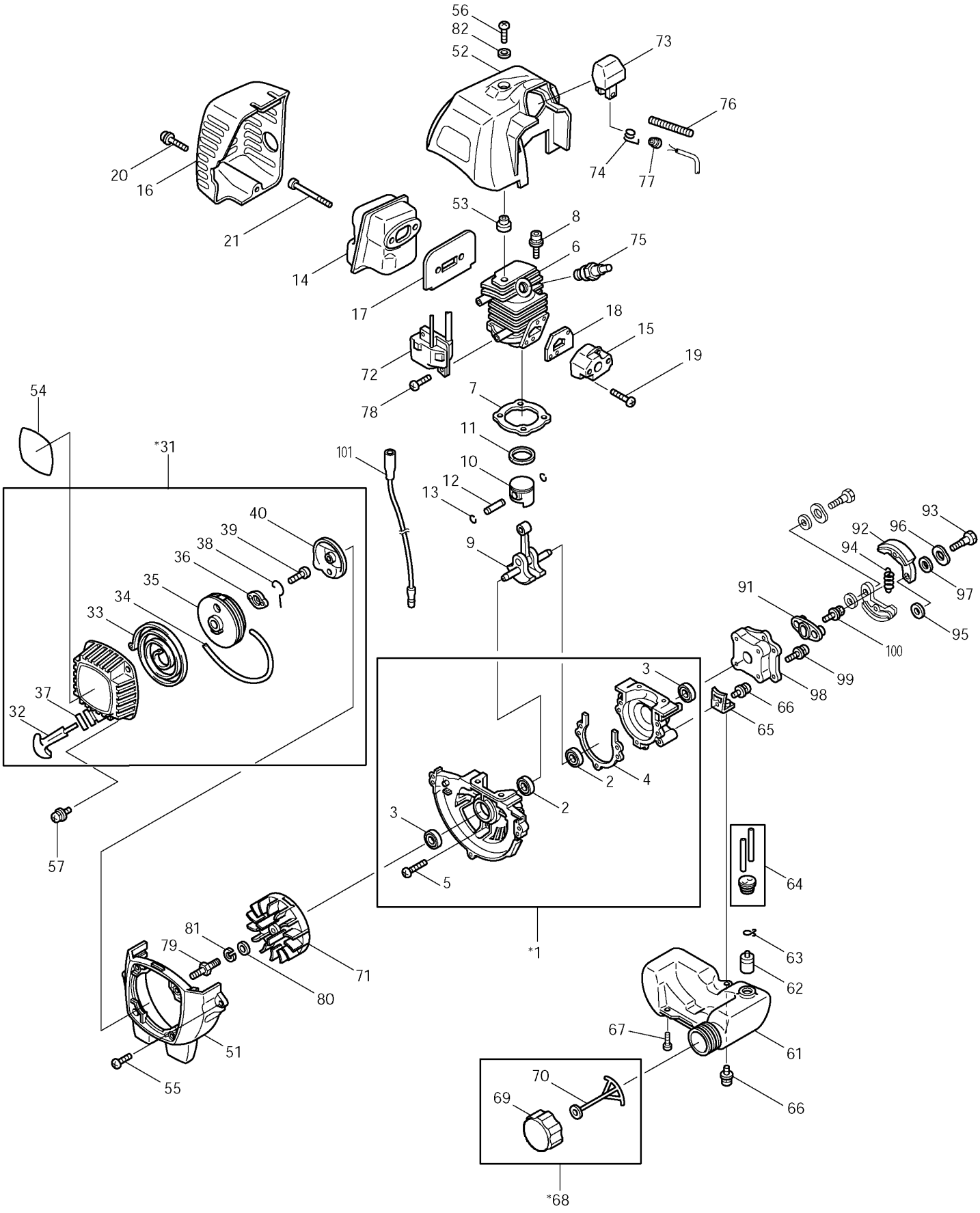
56
82
52
73
76
74
77
20
16
21
53
8
6
75
14
17
18
15
19
72
78
7
11
10
12
13
101
54
*31
40
39
38
36
35
34
33
37
32
9
93
92
96
94
97
91
95
100
99
98
66
65
3
2
4
2
3
5
57
64
*1
81
79
71
80
63
62
67
61
51
55
70
69
66
*68

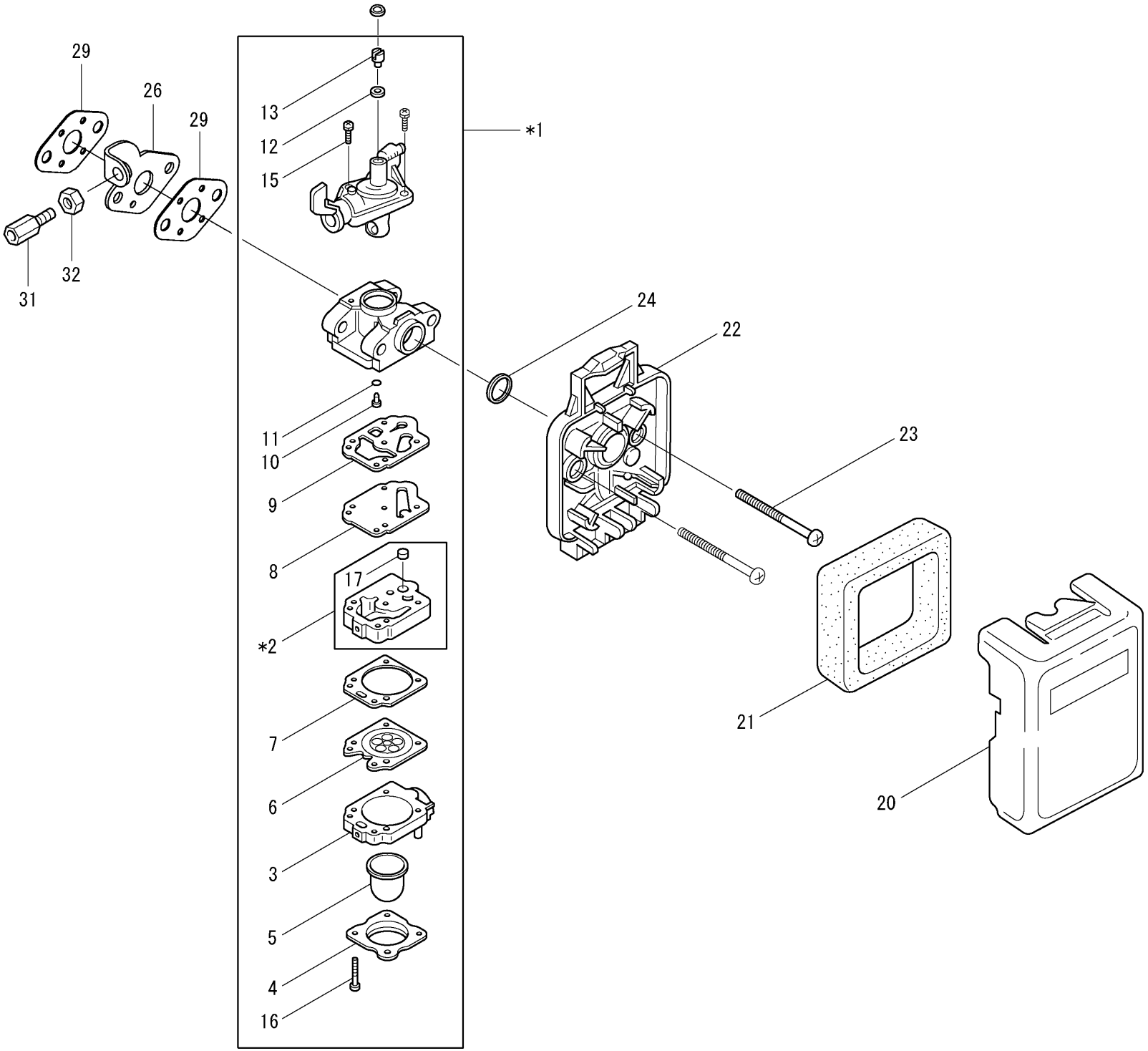
29
26
29
31
32
13
12
15
*1
24
22
23
11
10
9
8
17
*2
7
6
3
5
4
16
21
20

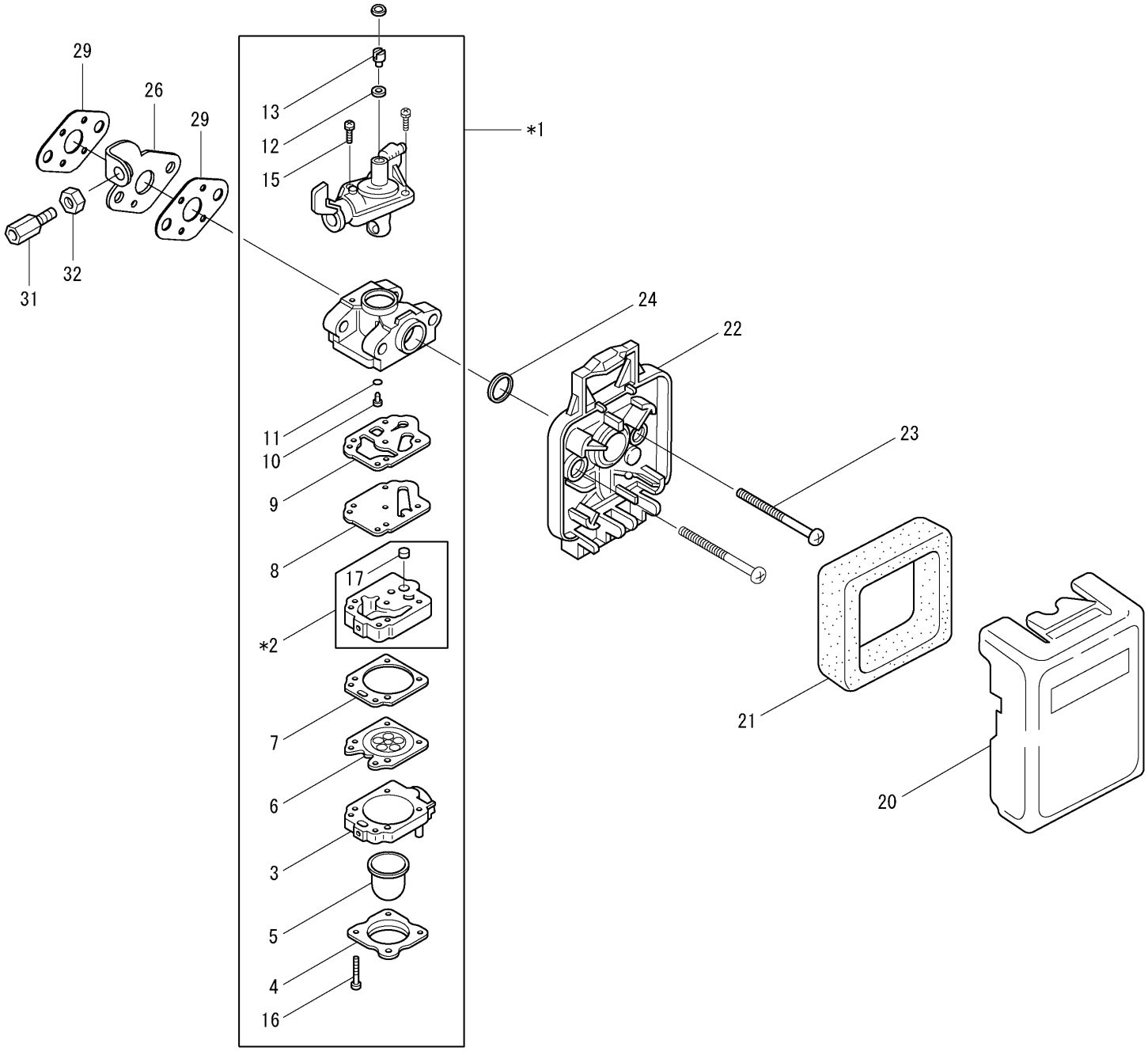
29
26
29
31
32
13
12
15
*1
24
22
11
10
9
8
17
*2
23
7
6
3
5
4
16
21
20

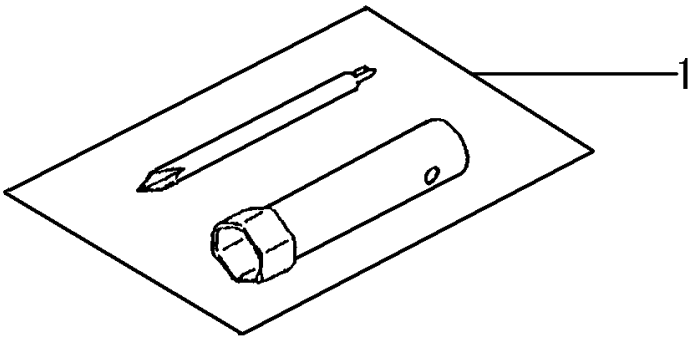
1

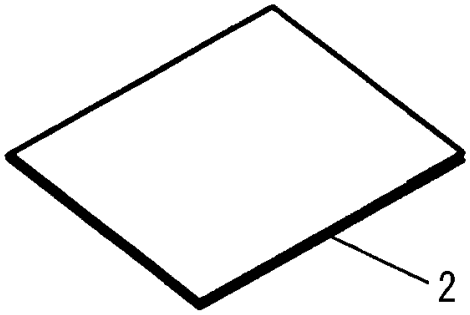
2