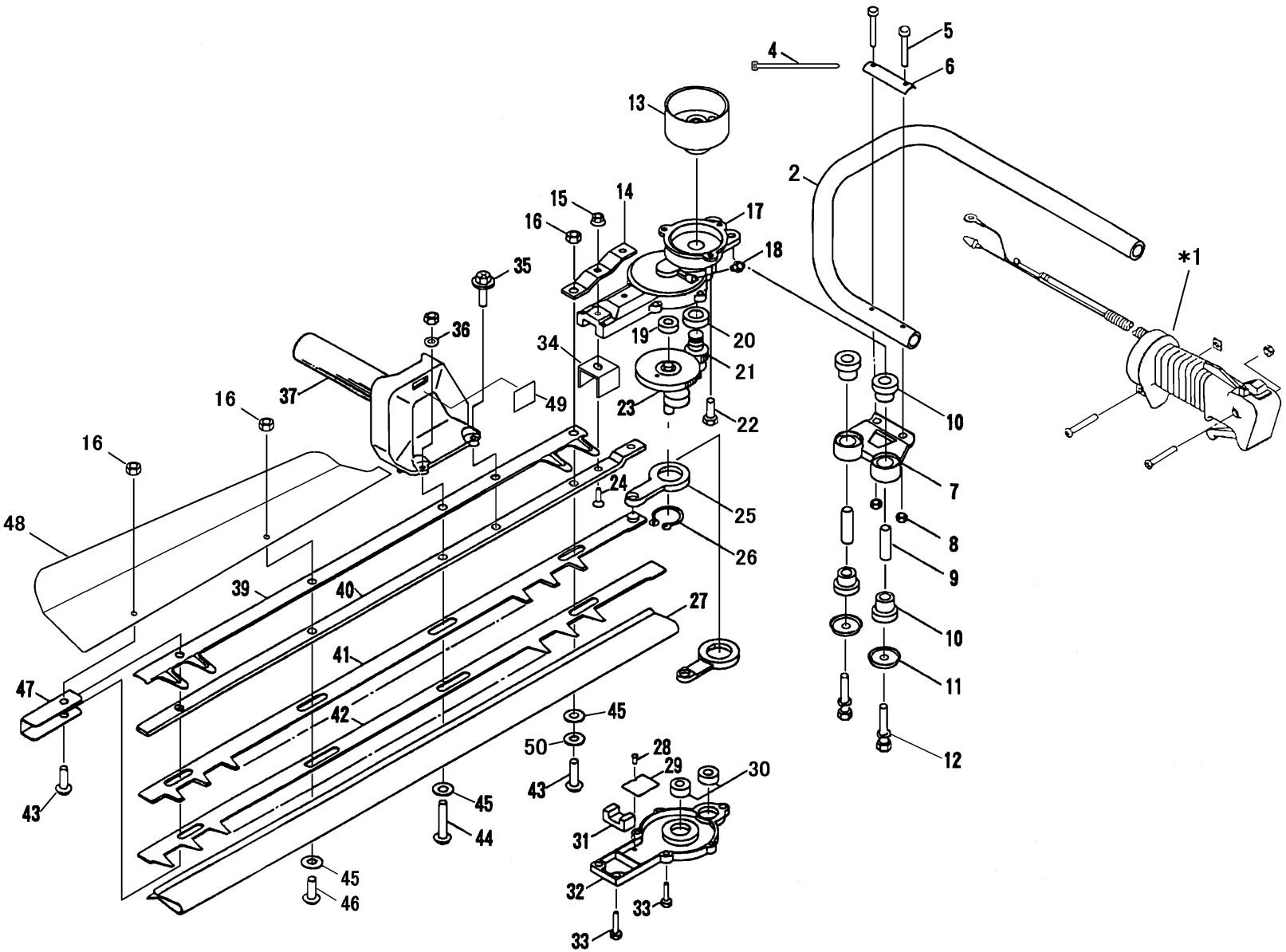

4
5
6
13
2
15
14
17
16
18
35
*1
36
19
20
34
21
37
49
23
22
10
16
16
7
24
25
48
8
26
9
39
40
27
10
41
11
47
42
45
50
28
29
30
12
43
43
45
44
31
45
46
32
33
33

*1
19
17
8
16
6
15
11
14
5
7
20
18

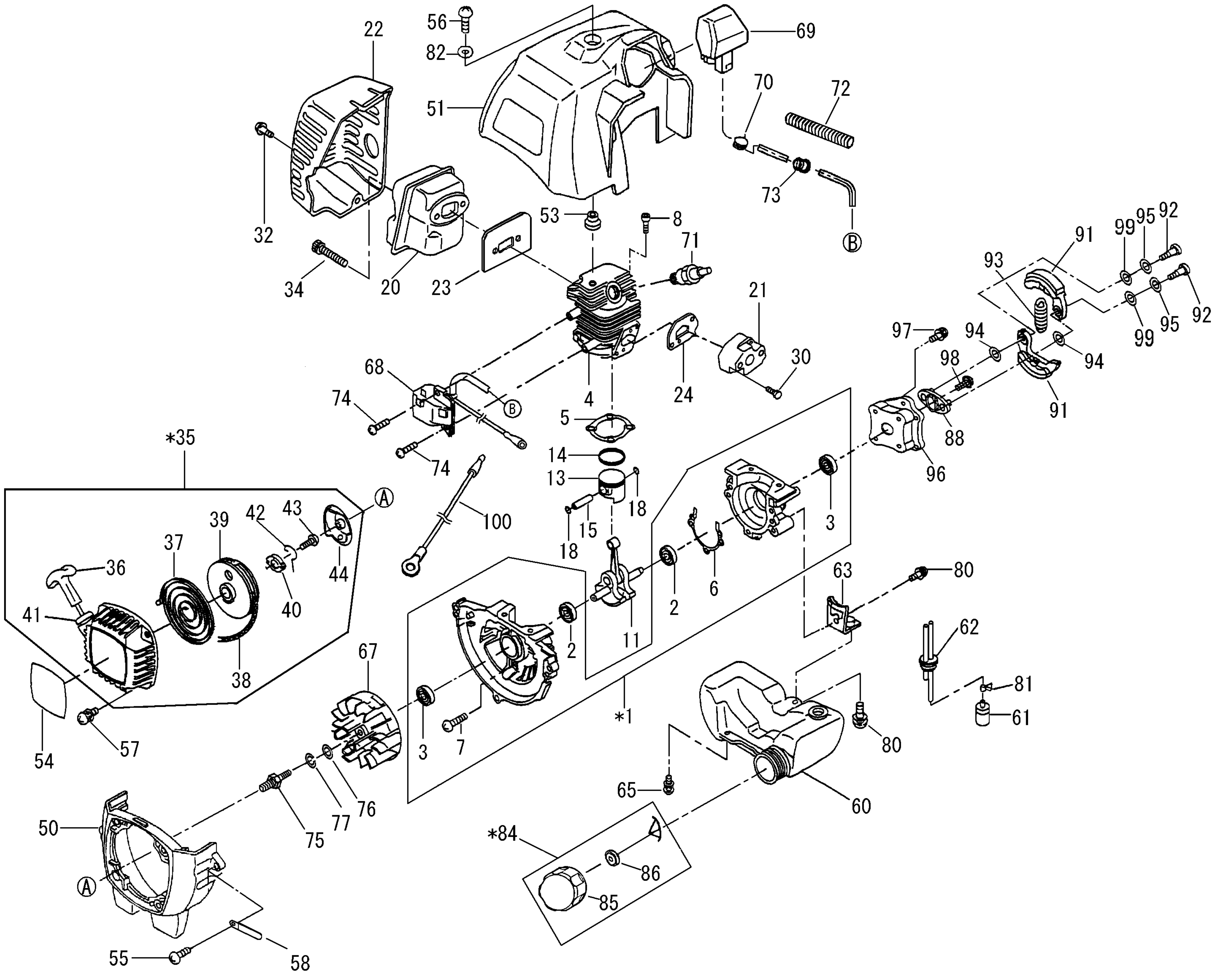

56
82
22
69
51
70
72
32
73
53
8
Ⓑ
71
99
95
92
91
34
20
23
93
21
92
97
94
99
95
30
98
94
68
24
Ⓑ
74
4
91
88
5
74
96
14
*35
13
18
Ⓐ
100
39
43
15
3
37
42
18
36
44
40
6
63
80
41
2
62
11
67
38
2
81
54
57
3
7
*1
80
61
76
65
77
60
50
75
*84
86
Ⓐ
85
55
58

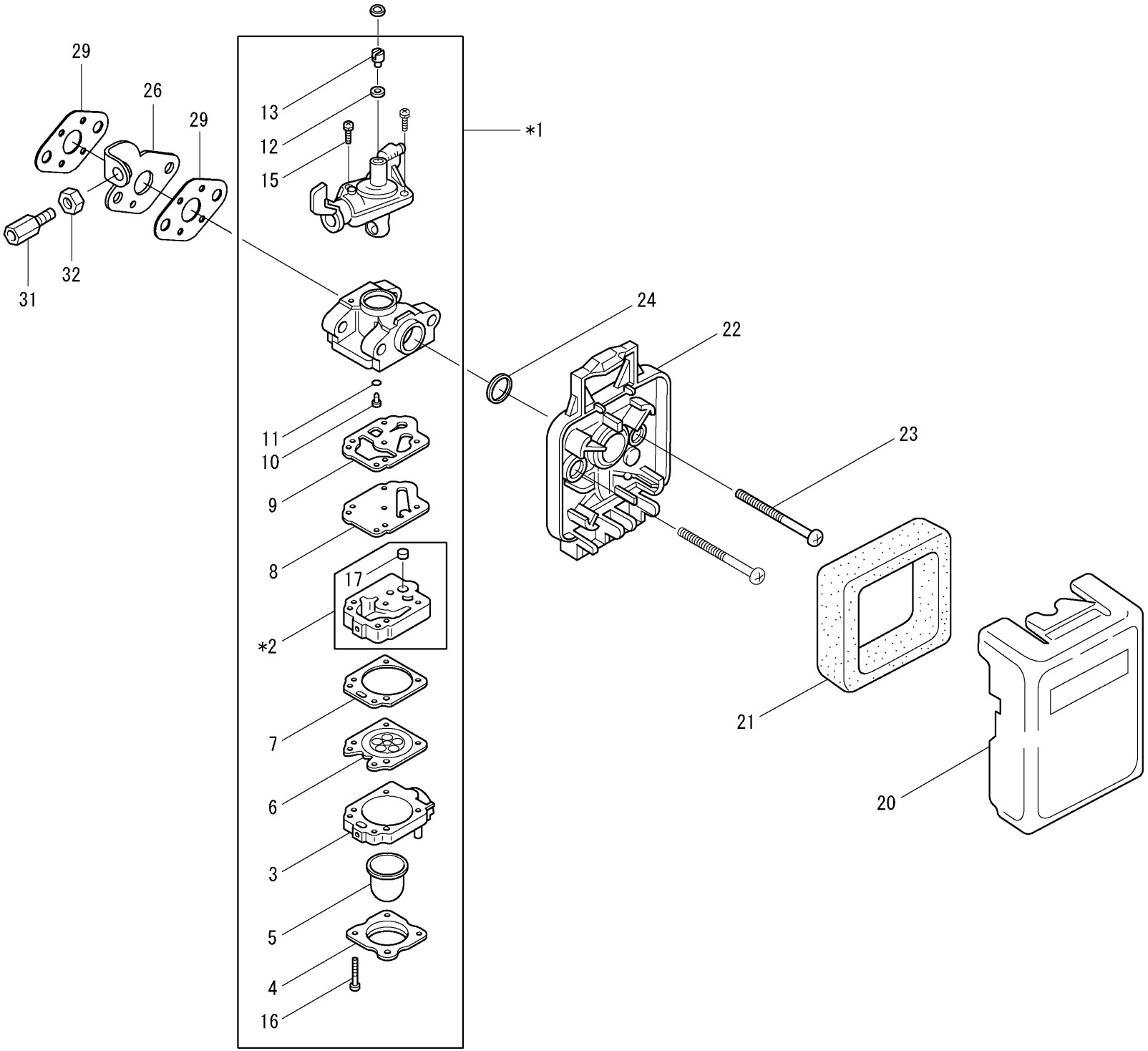
29
26
29
31
32
13
12
15
*1
24
22
11
10
9
8
17
*2
23
21
20
7
6
3
5
4
16

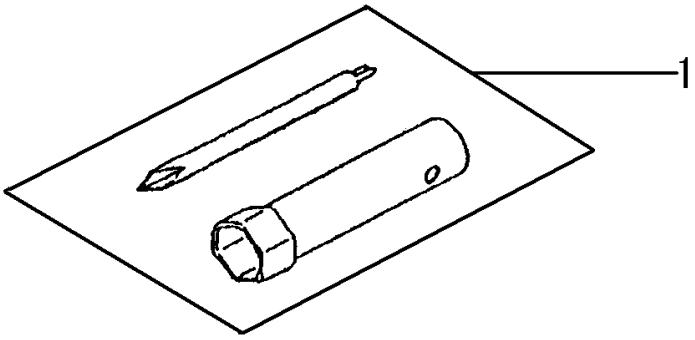
1

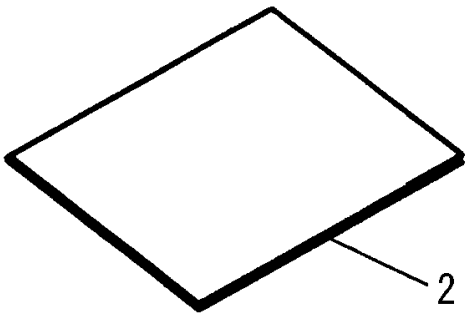
2